КУБАНЬЭКОПРОМ

МУСОРОПЕРЕГРУЗОЧНЫЕ СТАНЦИИ

РЕШЕНИЕ ПРОБЛЕМ ТРАНСПОРТИРОВКИ ТКО

КУБАНЬЭКОПРОМ

МУСОРОПЕРЕГРУЗОЧНЫЕ СТАНЦИИ

Для чего нужны мусороперегрузочные станции?

С 1 января 2019 года вывоз отходов может осуществляться только на полигоны захоронения, включённые в государственный реестр и территориальную схему обращения с ТКО.

За частую, эти полигоны удалены от мест сбора ТКО на десятки, а то и сотни километров. Вывоз мусора на эти расстояния машинами осуществляющими его сбор с контейнерных площадок, экономически не целесообразен из за высокой стоимости перевозок.

Так же, это привело бы, к увеличению парка этих машин, для обеспечения графиков вывоза мусора, что так же не целесообразно из за увеличения расходов на их обслуживание. С этими проблемами сталкиваются большие города, с большим объёмом собираемых ТКО.

КУБАНЬЭКОПРОМ

МУСОРОПЕРЕГРУЗОЧНЫЕ СТАНЦИИ

Но проблемы с вывозом ТКО на полигоны, есть и у малых населённых пунктов, где собирается малый объём мусора для его каждодневного вывоза. Строительство площадок временного накопления отходов ТКО, согласно последним принятым нормативам, сложное и дорогостоящее мероприятие.

По этому установка пресс-контейнера с мусороперегрузочным прессом, это выход из ситуации для таких небольших населённых пунктов.

Установка пресс-контейнеров и строительство станций для мусороперегрузки - это решение проблемы с перевозкой собираемых отходов ТКО на большие расстояния.

КУБАНЬЭКОПРОМ

МУСОРОПЕРЕГРУЗОЧНЫЕ СТАНЦИИ

Наша компания изучив лучшие зарубежные и отечественные образцы оборудования для мусороперегрузочных станций, представленных на Российском рынке, и взяв их за основу, предлагает оборудование созданное с учётом Российской специфики, а именно:

- узлы и детали сделаны с многократным запасом прочности
- шланги и гидроцилиндры подходят от сельхозтехники, что позволяет найти запасные части практически в любой точке страны, а не ждать их поставок.
- малая энергоёмкость оборудования позволяет подключить его от электрогенераторов
- гидрожидкость заливаемая в гидравлическую систему, разработка ВПК и позволяет эксплуатацию в экстремальных условиях от – 45 до + 45 градусов Цельсия

КУБАНЬЭКОПРОМ

МУСОРОПЕРЕГРУЗОЧНЫЕ СТАНЦИИ

Производимое нашей компанией оборудование позволяет скомплектовать мусороперегрузочные станции мощностью от 1000 тонн в год до 100 000 тонн в год, с ручным и автоматическим управлением. С различной степенью механизации и автоматизации процесса перегрузки мусора.

Мы предлагаем различные варианты компоновки оборудования, с учётом рельефа местности и конфигурации участка выделенного для расположения станции.

Наши специалисты подберут оптимальный комплект оборудования, необходимый для решения поставленных перед вами задач.

При необходимости в состав станции может быть включён узел сортировки ТКО.

КУБАНЬЭКОПРОМ

КОНТЕЙНЕР С РУЧНОЙ СИСТЕМОЙ СТЫКОВКИ-РАССТЫКОВКИ С ПРЕССОМ

Для пресса КЭП 1000 - 30

Объём контейнера - 30 м3

Масса контейнера - 3 190 кг

Вес спрессованного

мусора в контейнере - 12,5 тонн

Габаритные размеры

Длинна - 6 500 мм

Ширина - 2 395 мм

Высота - 2 340 мм

Захват для перевозки универсальный (тросовый и крюковой)

КУБАНЬЭКОПРОМ

КОНТЕЙНЕР ДЛЯ АВТОМАТИЧЕСКОЙ СИСТЕМЫ СТЫКОВКИ-РАССТЫКОВКИ С ПРЕССОМ. (С ШИБЕРНОЙ ЗАДВИЖКОЙ)

Для пресса КЭП 1300/35, КЭП 2500/35

Объём контейнера 30 м3

Масса контейнера - 3 390 кг

Вес спрессованного

мусора в контейнере - 14,5 (16,8) тонн

Габаритные размеры

Длинна - 6 500 мм

Ширина - 2 395 мм

Высота - 2 340 мм

Захват для перевозки универсальный (тросовый и крюковой)

КУБАНЬЭКОПРОМ

МУСОРОПЕРЕГРУЗОЧНЫЙ ПРЕСС (СТАЦИОНАРНЫЙ) КЭП – 1000/30

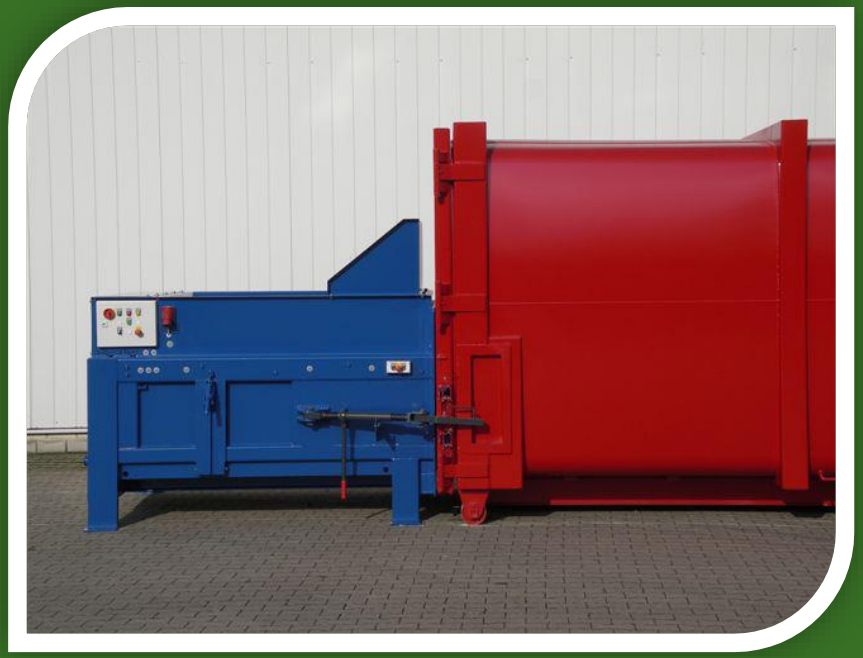

Мощность привода - 7,5 кВТ

Габариты загрузочного

окна - 1200х1500 мм

Длинна хода пресс-плиты - 1500 мм

Высота пресс-плиты 600 мм

Усилие пресса 30 тонн

Сжимаемый объём

(за один проход) 1 м3

Время цикла сжатия 35 сек

КУБАНЬЭКОПРОМ

МУСОРОПЕРЕГРУЗОЧНЫЕ СТАНЦИИ

МУСОРОПЕРЕГРУЗОЧНЫЙ ПРЕСС (СТАЦИОНАРНЫЙ)
КЭП – 1300/34

Мощность привода - 7,5 кВТ
Габариты загрузочного
окна - 1500х1600 мм
Длинна хода пресс-плиты - 1800мм
Высота пресс-плиты 600 мм
Усилие пресса 34 т
Сжимаемый объём
(за один проход) 1,3 м3
Время цикла сжатия 40 сек

МУСОРОПЕРЕГРУЗОЧНЫЙ ПРЕСС (СТАЦИОНАРНЫЙ)
КЭП – 2500/35

Мощность привода - 18 кВТ
Габариты загрузочного
окна - 2300х2000 мм
Длинна хода пресс-плиты - 2500мм
Высота пресс-плиты 600 мм
Усилие пресса 35 т
Сжимаемый объём
(за один проход) 2,5 м3
Время цикла сжатия 35 сек

КУБАНЬЭКОПРОМ

КОМПЛЕКТАЦИЯ МУСОРОПЕРЕГРУЗОЧНОЙ СТАНЦИИ МОЩНОСТЬЮ 10 000 ТОНН/ГОД

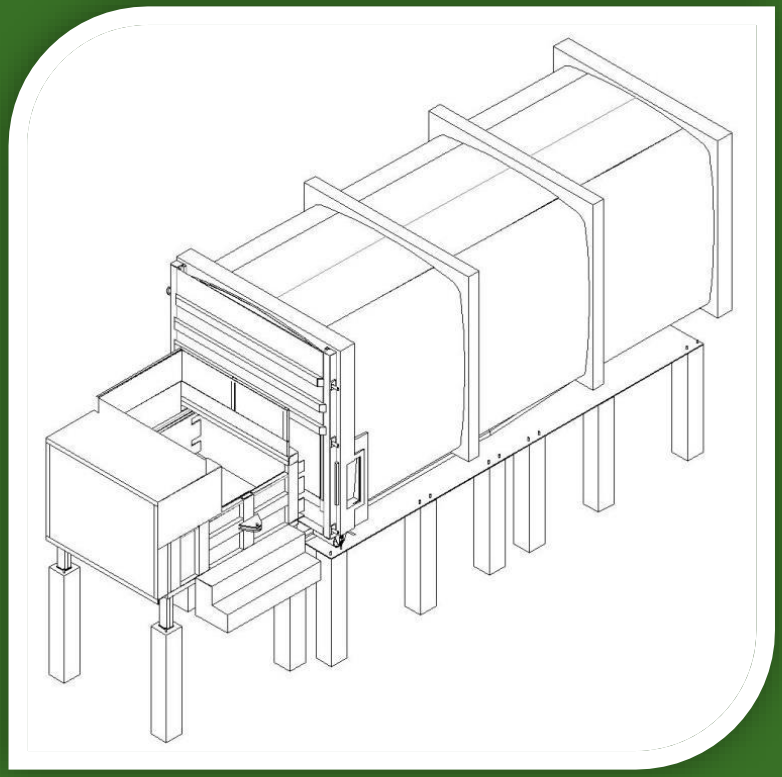

Мусороперегрузочный пресс
КЭП – 1300/34 1 шт
Контейнер V-30 м3
с шиберной задвижкой 6 шт
Площадка с направляющими
под пресс-контейнер V -30 м 1 шт
Гидравлические захваты 1 шт
Автоматическое поднятие
шиберной заслонки 1 шт

КУБАНЬЭКОПРОМ

КОМПЛЕКТАЦИЯ МУСОРОПЕРЕГРУЗОЧНОЙ СТАНЦИИ МОЩНОСТЬЮ ДО 100 000 ТОНН/ГОД

Мусороперегрузочный пресс КЭП – 2500/35 2 шт

Загрузочная эстакада 2 шт

Тележка перемещения контейнеров 8 шт

Система позиционирования контейнеров 2 шт

Система заполнения Контейнеров 2 шт

Направляющие рельсы 80 м

КУБАНЬЭКОПРОМ

МОДУЛЬНАЯ ЭСТАКАДА

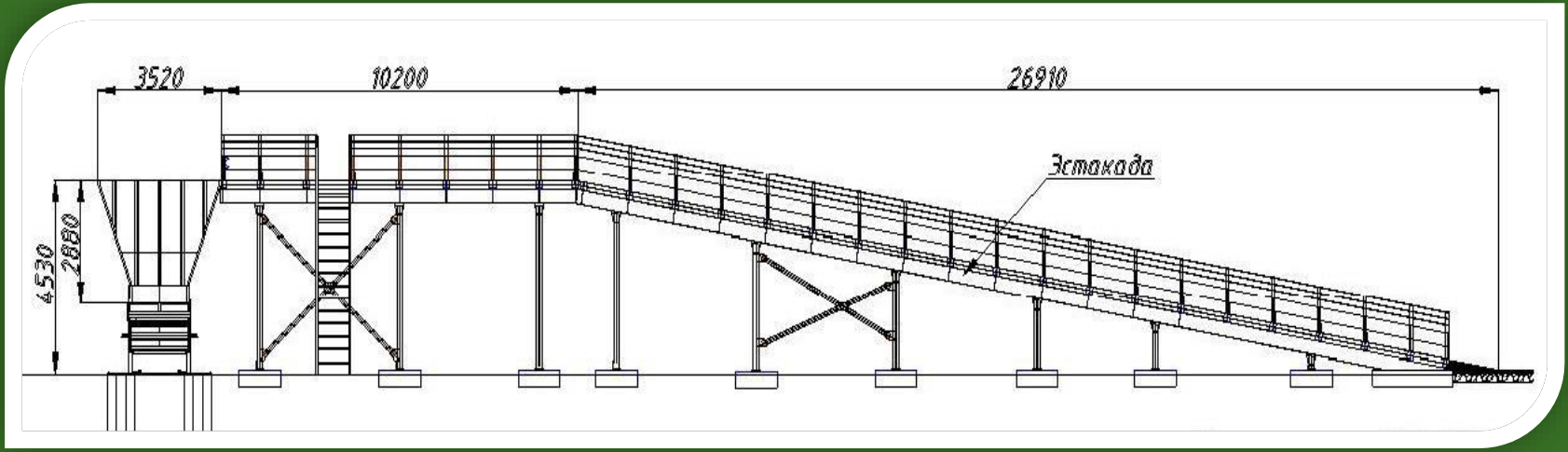

Модульная конструкция позволяет быстро и легко монтировать платформу, менять повреждённые элементы, модернизировать, и переносить всю металлоконструкцию без дополнительных затрат.

Болтовые соединения всех деталей и узлов обеспечивают удобство транспортировки и монтажа.

«КУБАНЬЭКОПРОМ» - КОНТАКТЫ

Компания «Кубаньэкопром» является обособленным подразделением ООО «Кубаньпищепром» созданным для работы в сфере переработки ТКО.

350080, Россия, Краснодарский край, г. Краснодар, ул. Уральская, дом 149/8, офис 1
www.kub-eco-prom.com e-mail: info@kub-eco-prom.com
www.kubanpisheprom.com info@kubanpisheprom.com
Генеральный директор ООО «Кубаньпищепром»
МАРКОСЯН БАКУР САСНИКОВИЧ

Официальным дилером «Кубаньпищепром» и «Кубаньэкопром» на территории Республики Беларусь и северо-западным регионам РФ является ООО «Белфэн». УНП 790772553, Республика Беларусь, г. Лида

www.foodmachine.ru; e-mail: 2661533@mail.ru; 7822607@mail.ru;
Конт. тел.: +375-29-2661533; +375-29-7822607; +7-915-3666306.

Более подробную информацию по оборудованию и технологии производства мы готовы предоставить по вашему запросу.